K200T

Automazione per porte
ad ante scorrevoli telescopiche
Portata 200 Kg max

Caratteristiche tecniche

Tensione di alimentazione:	230V ~ 50Hz	
Uscita tensione periferiche:	24V - 500mA max	
Assorbimento:	0,17 A	
Potenza assorbita:	35W	
Tipologia di uso:	utilizzo continuo	
Velocità apertura/chiusura:	regolabile da 10 ÷ 55 cm/sec	
Velocità di accostamento apertura/chiusura:	regolabile da 1 ÷ 10 cm/sec	
Accellerazione apertura/chiusura:	iregolabile da 1 ÷ 5	
Spazio accostamento apertura/chiusura:	regolabile da 1 ÷ 40 cm	
Tempo chiusura automatica:	regolabile da 0 ÷ 60 sec	
Forza motore:	regolabile da 100 ÷ 150N	
Fusibile tensione rete 230V:	5x20 - T 500mA ritardato	
Grado di protezione dispositivi elettrici:	IP 23	
Temperatura di funzionamento:	da - 20°C a + 50°C	
Numero di ante:	2 ANTE	4 ANTE
Portata massima:	2x100 kg	4x50 kg
Dimensione vano passaggio:	900+4200 mm	1800+4200 mm

Descrizione per capitolato

Automazione TOPP modello K200T per porte ad ante scorrevoli telescopiche, portata max 200 kg, uso intensivo, con scheda elettronica di comando a microprocessore di ultima generazione che consente l'autoregolazione del movimento a seconda del peso e dimensioni delle ante. Funzioni di sicurezza incorporate con controllo della forza di spinta ed inversione automatica in caso di rilevamento ostacoli nella zona di scorrimento delle ante. Dispositivo ad encoder per la lettura automatica della corsa, posizione e rallentamento delle ante. Marcatura CE. Funzioni personalizzabili: velocità di apertura e chiusura; velocità e spazio di rallentamento e accostamento; tempo di pausa per la richiusura automatica/parziale/chiave; apertura parziale; selezione modalità di funzionamento emergenza con batteria; selezione modalità di funzionamento del blocco ante.
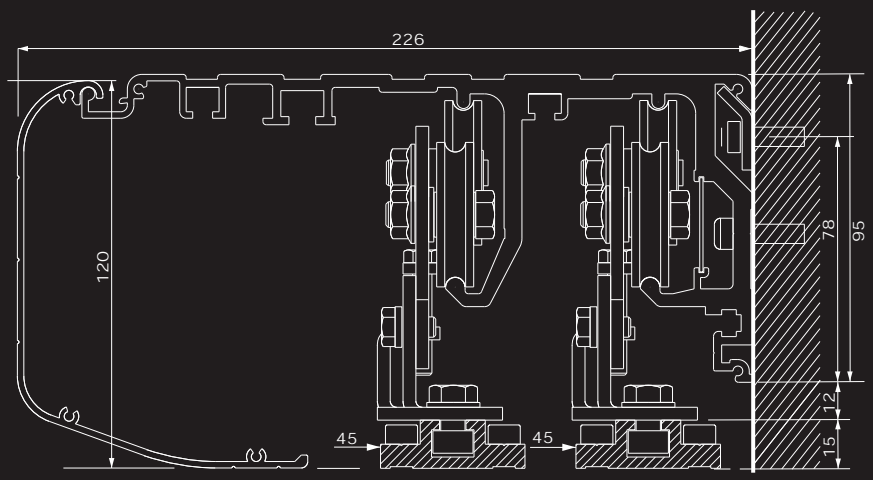
Caratteristiche dimensionali